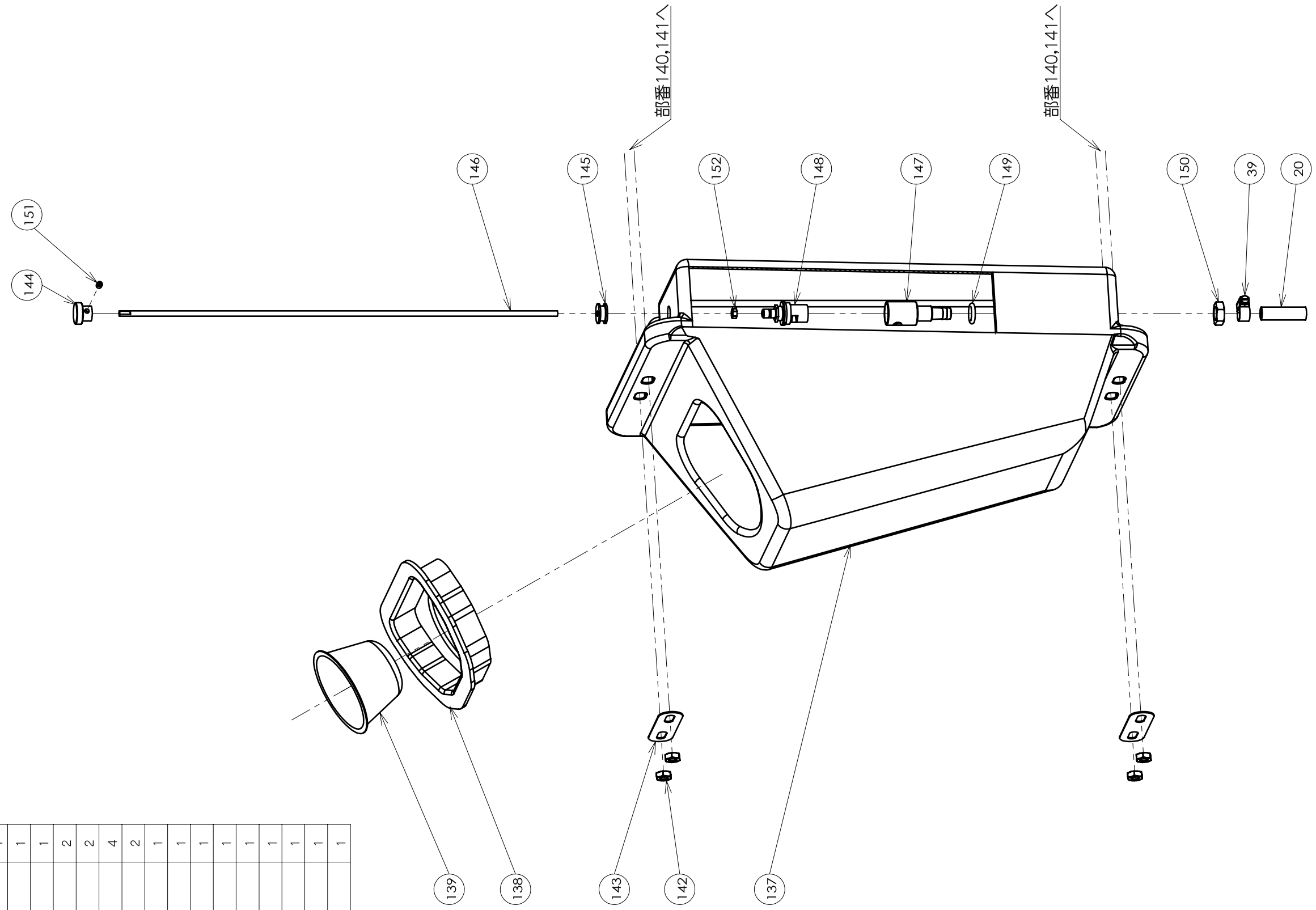

部番	部品	個数
20	チューブ(外径12内径8)	10
39	ホースバンド(最小Φ13)	2

部番	部品	個数
137	洗剤タンク	1
138	茶こし受け	1
139	茶こし 88号	1
140	タンク固定滑り止め	2
141	M8-Uボルト(幅50xL100)	2
142	M8 六角ナット(3種)	4
143	Uボルトプレート(穴径11・穴間34~56)	2
144	バルブ開閉ノブ	1
145	シャフトパッキン	1
146	セラミックバルブ操作ロッド	1
147	セラミックバルブ・ホース継手	1
148	セラミックバルブ	1
149	Oリング AS568-206-2	1
150	M14 六角ナット(真鍮・3種)	1
151	M5x6 ホーローセット	1
152	M5 六角ナット	1

	NAME	DATE	SCALE 縮尺:	QTY 数量:	PART NAME 部品名:
DESIGNED 設計			1:4		組立図
DRAWN 作図	金輪	2024/03/14	MATERIAL 材質:		PART NUMBER 部品番号: OTR04洗剤タンク
CHECKED 検図					
APPROVED 承認			HEAT TREATMENT 熱処理:		PROJECT NAME 機械名: Beat Mini マル
			SURFACE TREATMENT/COLOR 表面処理／色:		PROJECTION: 投影法: 3角法
					WEIGHT: g

株式会社 クラフトワークス

SHEET 1 OF 1 | A3