部番	部品	個数
8	コの字ハンドルステー	1
9	コの字ハンドルステーブラケット(フリー)	1
10	コの字ハンドルステーブラケット(レバー付き)	1
11	ロック解除レバー	1
12	POMスペーサー	2
13	モーターカバー	1
14	ドライバケース	1

部番	部品	個数
34	M8　ワッシャ(外径18x内径8.6x t1.0)	6
35	M8　緩み止めナイロンナット	4
36	ケーブルグランド(ベース)	3
38	ケーブルコネクタ(オス) 3P	2
39	ケーブルコネクタ(ナット)	2
41	ケーブルグランド(キャップ)	2
42	ケーブルグランド(ナット)	1
46	Φ3.7　割ピン(通り穴Φ4.0用)	1
47	ゴム紐	1
48	Φ8xL30(M6)　六角穴付ストリッパボルト	1
49	M6　ワッシャ(特寸 外径18x内径6.6x t1.0)	1
50	M6　緩み止め六角Uナット	1
51	M6x20　六角穴付キャップボルト(低頭)	4
52	M6　スプリングワッシャ(キャップボルト用)	8
53	M8x30　六角ボルト	2
54	ナイロンワッシャー(外径18x内径8.6x t1.6)	1
55	トーションばね	1
56	M8x25　六角ボルト	1
57	M5x10　小なべ(頭径8　jis規格外)	4
58	外歯付座金(内径4.5)	4
59	サーキットブレーカー(リセット付)	1
60	M4x10　トラス	3
61	整流ブリッジ	1
62	熱伝導シリコンパッド 22x24x t2	1
63	M5x15　皿	2
64	モータードライバ(DC36V・160W)	1
65	M6　六角ナット	2

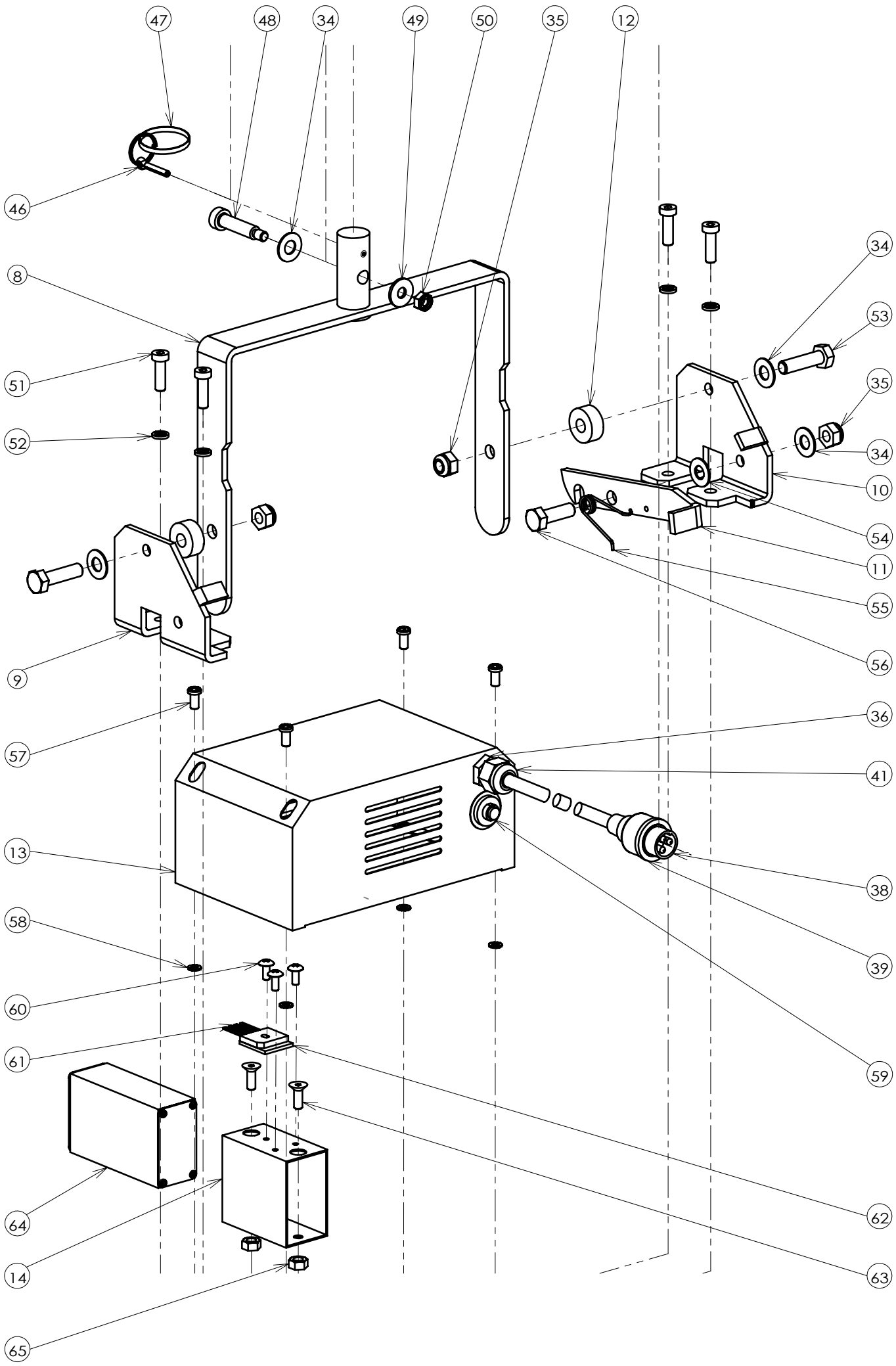

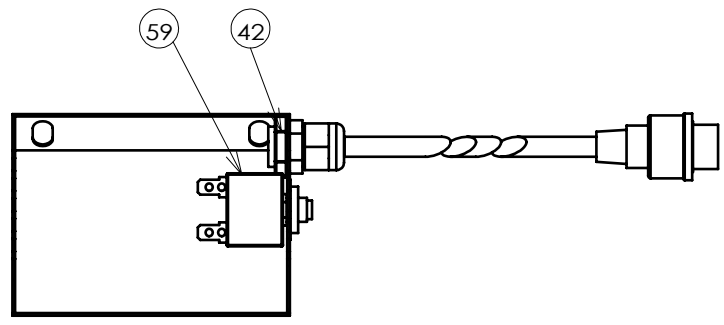

モーターカバー内　断面図

1		
2		
3		
4		

部品名訂正・追加

DESIGNED 設計		NAME
DRAWN 作図	金輪	DATE 2023/08/29
CHECKED 検図		
APPROVED 承認		

HEAT TREATMENT 熱処理:

SURFACE TREATMENT/COLOR 表面処理/色:

2023/11/14

SCALE 縮尺: 1:3　QTY 数量:

MATERIAL 材質:

PART NAME 部品名: 組立図

PART NUMBER 部品番号: OTR02組立図B

PROJECT NAME 機械名: BOXY S

PROJECTION: 投影法: 3角法

WEIGHT: 0.00 g

株式会社 クラフトワークス

SHEET 1 OF 1　A3